EAC

ПАСПОРТ

Руководство по монтажу и эксплуатации

Нормально открытые
газовые клапаны
с ручным взводом

M16/RM N.A.

Версия для бытового сектора

ОПИСАНИЕ

Электромагнитный клапан серии M16/RM N.A. «Компакт» представляет собой быстродействующий, нормально открытый клапан с ручным взводом. Открытие клапана производится вручную, с помощью рычага взвода, без подачи напряжения питания. Клапан остается в открытом состоянии до момента подачи питания на электромагнитную катушку.

Клапан предназначен для использования в качестве запорного органа трубопровода с рабочей средой в виде природного газа, воздуха или сжиженного газа с давлением до 0,05 МПа.

ТЕХНИЧЕСКИЕ ДАННЫЕ

Наименование параметра	Серия
	M16/RM N.A. «Компакт»
1. Рабочая среда	Природный газ по ГОСТ 5542-87 (неагрессивные сухие газы)
2. Резьбовые соединения, Rp	DN15, DN20, DN25 согласно EN 10226
3. Напряжение питания	230В/50-60 Гц
4. Допустимые отклонения напряжения	-15% ... +10%
5. Макс. рабочее давление, МПа	0,05
6. Макс. температура окружающей среды	-40 ÷ +60 °C
7. Степень защиты	IP65
8. Время закрытия, сек	<1
9. Контакты	DIN 43650 (СЭ11)
10. Класс герметичности	A
11. Монтажное положение	вертикальное, горизонтальное
12. Срок службы	6 000 циклов (не менее 10 лет)

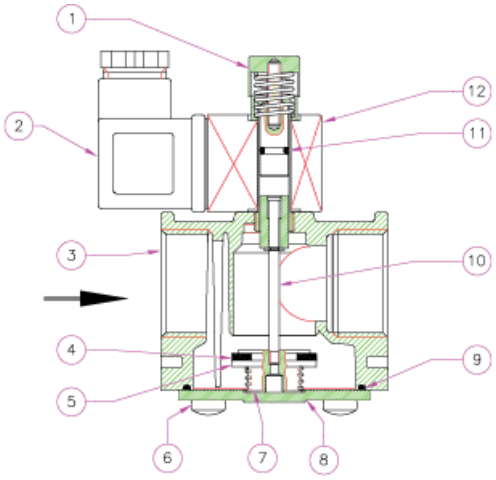

1 – Кнопка взвода
2 – Электрический коннектор
3 – Корпус
4 – Уплотнитель затвора
5 – Затвор
6 – Винты
7 – Пружина
8 – Крышка
9 – Уплотнительное кольцо
10 – Центральный шток
11 – Уплотнительное кольцо
12 – Электромагнитная катушка

Соединение	Напряжение питания	Код P. макс. = 0,05 МПа
DN 15	230 В / 50-60 Гц	RMC02 008
DN 20	230 В / 50-60 Гц	RMC03 008
DN 25	230 В / 50-60 Гц	RMC04 008

УСТАНОВКА

Клапан пригоден для применения в помещениях зоны 2 согласно классификации взрывоопасных зон по ГОСТ Р 51330.9-99. Определение взрывоопасных зон см. в ГОСТ Р 51330.9-99.

Клапан нельзя устанавливать в местах, в которых окружающая среда разрушающе действует на алюминий, сталь и каучук.

Клапан должен устанавливаться в местах, обеспечивающих свободный доступ к рычагам, служащим для открытия клапана.

Настоящее устройство, при условии его монтажа и обслуживания в строгом соответствии с условиями и техническими требованиями данного документа, опасности не представляет. В частности, выбросы электромагнитным клапаном воспламеняющихся веществ, при нормальных условиях эксплуатации, не приведут к созданию взрывоопасной атмосферы.

Монтаж и подключение клапана должны производиться специализированной строительно-монтажной организацией в соответствии с утвержденным проектом, техническими условиями на производство строительно-монтажных работ.

- Давление в системе НЕ ДОЛЖНО ПРЕВЫШАТЬ максимального значения, указанного на паспортной табличке изделия.
- Электромагнитные клапаны монтируются таким образом, чтобы стрелка (на корпусе клапана) была направлена к газопотребляющему устройству.
- Клапаны могут монтироваться как на горизонтальном, так и на вертикальном трубопроводе, однако не допускается монтировать клапаны электромагнитной катушкой вниз.
- Клапаны могут монтироваться как на отрытом воздухе с защитой от атмосферных осадков, так и внутри помещения.
- При монтаже необходимо следить, чтобы в устройство не попал мусор или металлическая стружка.
- После монтажа необходимо проверить герметичность системы.

ЭЛЕКТРИЧЕСКИЕ СОЕДИНЕНИЯ

- Перед электрическим подключением устройства следует убедиться в том, что напряжение сети соответствует напряжению, обозначенному на паспортной табличке устройства.
- Подключение клапана производить при снятом напряжении.
- Для подключения использовать гибкий провод ПВС 3Х0,75мм², обеспечивая защиту устройства на уровне IP65.
- Наконечники провода соединить с коннектором клапана.
- Подключить питание к клеммам 1 и 2. Заземляющий провод подключить к клемме заземления « ⏚ ».
- Электрическое подключение должно быть выполнено в соответствии с ПУЭ

Электромагнитная катушка устройства рассчитана на эксплуатацию под непрерывной нагрузкой. При работе катушки под нагрузкой более 20 минут к ней не следует прикасаться голыми руками.

До начала работ по обслуживанию устройства следует дождаться, пока электромагнитная катушка остынет, или использовать соответствующие защитные средства.

РУЧНОЙ ВЗВОД

Чтобы взвести электромагнитный клапан, необходимо при отключенном питании нажать на ручку (1) до фиксации затвора.

ОБСЛУЖИВАНИЕ

Перед началом диагностики внутреннего состояния устройства необходимо:

1. снять напряжение питания с устройства
2. убедиться в отсутствии давления рабочей среды в трубопроводе.

- Отвинтите нижнюю крышку (8) от корпуса клапана (3), затем проверьте состояние затвора (5) и, если необходимо, замените резиновый уплотнитель (4).
- Соберите клапан в обратной последовательности

Габариты, мм				Масса, кг
Резьбовые соединения	A	B	C	
DN 15	70	115	70	0,4
DN 20	70	115	70	0,4
DN 25	70	115	70	0,4

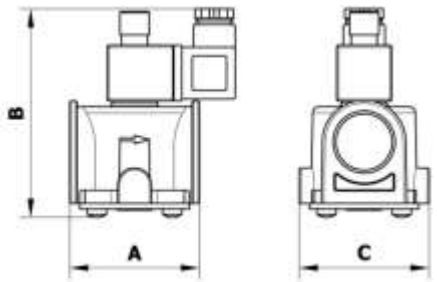

Хранение

Хранение устройства в упаковке предприятия изготовителя должно соответствовать условиям хранения с температурой окружающей среды от -40°С до +60°С при относительной влажности не более 90% для закрытых помещений. В воздухе помещений не должно быть вредных веществ, вызывающих коррозию.

Транспортировка

Транспортирование устройства в упаковке предприятия-изготовителя может осуществляться любым видом транспорта в крытых транспортных средствах в соответствии с правилами перевозки грузов, действующими на данном виде транспорта, при температуре окружающей среды от -40°С до +60°С и при относительной влажности не более 90%. Во время погрузочно-разгрузочных работ и транспортировании ящики с оборудованием не должны подвергаться резким ударам и воздействию атмосферных осадков.

Гарантийные обязательства

Гарантия на устройство распространяется при условии соблюдения правил хранения, транспортировки, монтажа и эксплуатации. Гарантийный срок эксплуатации составляет 24 месяца со дня продажи оборудования, но не более 27 месяцев с даты приёмки. В течение гарантийного срока авторизированные сервис центры по оборудованию MADAS бесплатно произведут ремонт или заменят оборудование, вышедшее из строя по вине завода-изготовителя, согласно действующему законодательству в сфере защиты прав потребителей. Информацию о местонахождении ближайшего авторизированного сервисного центра по оборудованию MADAS можно найти на сайте www.madas.ru.

Сведения о рекламациях

Предприятие-изготовитель регистрирует все предъявленные рекламации и их содержание. При отказе в работе или неисправности оборудования, в период гарантийного срока потребителем должен быть составлен акт о необходимости ремонта с указанием возможных причин и обстоятельств, которые привели к отказу оборудования.

Сведения о приёмке

Клапан электромагнитный нормально открытый серии M16/RM N.A. «Компакт» изготовлен и принят в соответствии с требованиями технической документации. Все необходимы тесты и испытания проведены. Клапан признан годным для эксплуатации.

Сведения о продаже

Тип *M16/RM N.A.* Код _____ Серийный номер _____

Дата продажи _____ Подпись _____

Отметка торгующей организации

М.П.

Сведения об изготовителе

„MADAS s.r.l.” МАДАС с.р.л.
Италия, г. Сан Пиетро ди Легнаго (Верона), улица Морателло, 5/6/7
Телефон: (+39) 0442 23289 Факс: (+39) 0442 27821
Веб сайт: http://madas.ru
электронная почта: info@madas.ru

Эксклюзивный представитель в России
ООО „КИПА ЕВРАЗИЯ”
141446, МО, г. Химки, квартал Кирилловка, СНТ «Кирилловка», ул. 1-я Садовая, д. 130, оф. 1
Телефон: +7 (495) 795-2-795
(Гарантийный и послегарантийный ремонт)